SCORPIONE

Composizione in foto:
Roma 1209 / 160 / giroletto diritto /
piede BA5 cromo h/10
Testiera sfoderabile: SI
Giroletto sfoderabile: SI

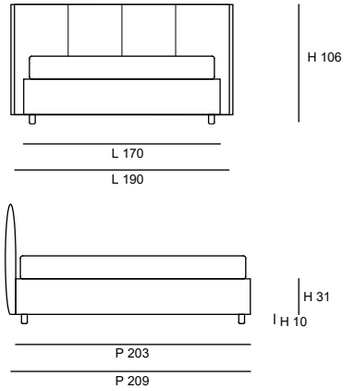

Matrimoniale 160 / Francese 140

	AA	A	B	C	D	E	F	T.C.

L 190/170 **P** 209 **H** 102 — DIRITTO **170 / 150**

L 190/170 **P** 209 **H** 102 — MEDIO **170 / 150**

L 190/170 **P** 209 **H** 102 — LINEARE **170 / 150**

L 190/170 **P** 212 **H** 102 — SAGOMATO **176 / 156**

L 190/170 **P** 215 **H** 102 — SPESSORE **182 / 162**

GOCCIA **182 / 162**

ROVESCIATA **182 / 162**

L 190/170 **P** 213 **H** 102 — CUBICO **182 / 162**

L 190/170 **P** 213 **H** 102 — PIATTO **182 / 162**

Piazza e mezzo 120

	AA	A	B	C	D	E	F	T.C.

L 150 **P** 209 **H** 102 — DIRITTO **130**

L 150 **P** 209 **H** 102 — MEDIO **130**

L 150 **P** 209 **H** 102 — LINEARE **130**

L 150 **P** 212 **H** 102 — SAGOMATO **136**

L 150 **P** 215 **H** 102 — SPESSORE **142**

GOCCIA **142**

ROVESCIATA **142**

L 150 **P** 213 **H** 102 — CUBICO **142**

L 150 **P** 213 **H** 102 — PIATTO **142**

Singolo 90

	AA	A	B	C	D	E	F	T.C.

L 120 **P** 209 **H** 102 — DIRITTO **100**

L 120 **P** 209 **H** 102 — MEDIO **100**

L 120 **P** 209 **H** 102 — LINEARE **100**

L 120 **P** 212 **H** 102 — SAGOMATO **106**

L 120 **P** 215 **H** 102 — SPESSORE **112**

GOCCIA **112**

ROVESCIATA **112**

L 120 **P** 213 **H** 102 — CUBICO **112**

L 120 **P** 213 **H** 102 — PIATTO **112**

L = larghezza testiera **P** = profondità letto **H** = altezza testiera **T.C.** = Tessuto Cliente

Le misure sono espresse in cm; l'altezza è stata calcolata con piede H 6 per tutti i giroletto ad eccezione del LINEARE, del CUBICO e del PIATTO, calcolati con piede H 22. Gli ingombri indicati possono avere una tolleranza di 1-2 cm.